製品仕様書

LN 98W
LED 高天井灯

株式会社 **GigaTera Japan**
神奈川県横浜市中区山吹町 1-3 K&G ビル 4 F
Tel : 045-251-8951 / E-Mail : info@gigatera.co.jp / homepage : www.gigateraled.com

設置場所

ショールーム
工場
空港
体育館

認証

CE
VDE
UL
FCC
DLC
PSE
KC

製品特徴

NMBF™ (Narrow Multi-Beam Forming)技術適用で省エネ極大化。
眩しさを最小化。
優秀な均斉度と放熱構造

製品仕様

モデル名		LN098
消費電力		98W
色温度		5000K (3000K / 4000K / 6500K 可能)
光束		9,310 lm 以上
光効率		95 lm/W 以上
LED 駆動電流		55.6 mA
演色性		80 Ra
配光タイプ		60°（Symmetric)
LED 素子メーカ		SAMSUNG
入力電圧		100 – 240 Vac
電源供給器の入力電流		Max 0.792A (@120Vac)
力率		≥0.9 at Max load
入力周波数		50 / 60 Hz
サージ保護(SPD)		Line-Line 2KV, Line-FG 4KV
電源供給器タイプ		定電流 (CC)
電源供給器メーカ		(株)ケイエムダブリュ / Made in Korea
サイズ (D x H)		Ø460.6 x 276.6 (mm)
重さ(電源供給器を含めて)		7.0 Kg 以下
製品材質	ボディー	Cast Aluminum
	光学	反射板 (Silver Coating)
	カバー	Tempered Glass 3.0T (Clear)
塗装材質		粉体塗装
IP 等級		IP65
設置タイプ		天井取り付け
動作温度		-30°C ~ 60°C
製品寿命		50,000 時間 (@25°C)
保証期間		5 年 (12 時間使用時/日)

オプション

制御システム	有線(1-10V: Factory Installed)

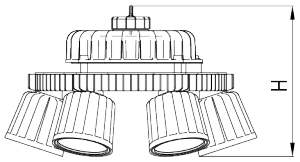

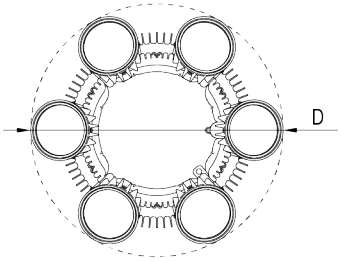

光学仕様

詳しい内容は IES File をご参照ください。

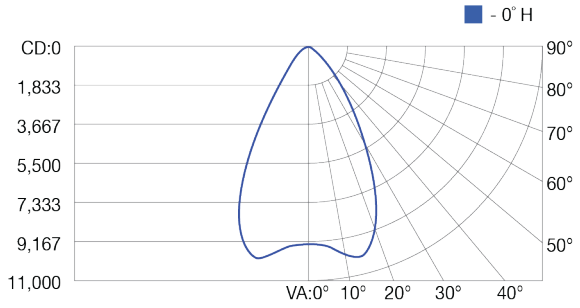

[5000K / 60°]

株式会社 **GigaTera Japan**
神奈川県横浜市中区山吹町 1-3 K&G ビル 4 F
Tel : 045-251-8951 / E-Mail : info@gigatera.co.jp / homepage : www.gigateraled.com

制御仕様 (オプション)

1 – 10V	Wired Control
Factory Installed	The maximum quantity at the time of group control is according to dimmer switch and actuator supply wattage

ブラケット

チェーンブラケット: HB-C1

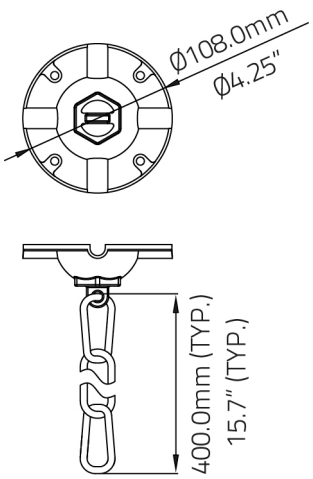

サイズ : Ø108.0 x 400.0 (mm)

パイプブラケット(*オプション)

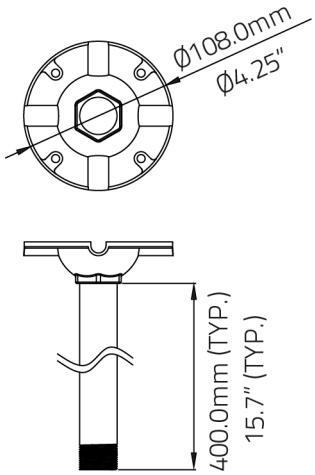

サイズ : Ø108.0 x 400.0 (mm)

Copyright © 2014 KMW INC. All rights reserved. / www.kmw.co.kr
上記の仕様は予告無く変更されることがありますので、ご了承ください。 / Document Revision V 0.87 2015.06.12